KARTA TECHNICZNA
TECHNICAL DATA

marmorin
BATHROOM
COLLECTION

DELIA

- Zalecany sposób montażu / Recommended mounting method:
  - Nablatowa / Countertop
- Dostosowana do typu baterii / Suitable with kind of faucets:
  - Nablatowa / Countertop
- Z otworem lub bez otworu na baterię / With or without tap hole
- Z przelewem / With overflow
- Materiał i kolorystyka / Material and colour
  DUROCOAT® MATERIAL Połysk / Gloss :
  - Biały / White
  GELCOAT® MATERIAL Połysk / Gloss :
  - Czarny / Black
  - Inne kolory z palety Ral podlegają indywidualnej wycenie / Other RAL range colours are calculated on separate request
  GELCOAT® MAT MATERIAL Mat / Matt :
  - Biały / White
- Waga / Weight : 10 kg

UMYWALKA NABLATOWA
COUNTERTOP WASHBASIN

Index: **140 063 02x xx x**

DŁUGOŚĆ LENGTH	SZEROKOŚĆ WIDTH	WYSOKOŚĆ HEIGHT
630	463	185

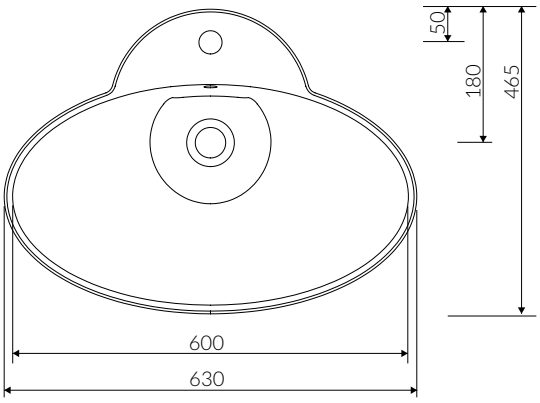

Wymiary podane z tolerancją /
Dimensions specified with tolerance:

do/to 700 mm (+2 -0)
od/from 701 do/to 1200 mm (+3 -0)

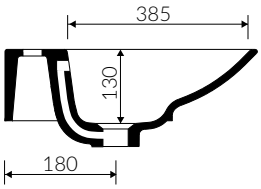

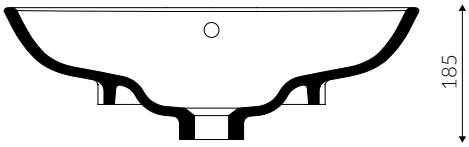

PRODUKT KOMPATYBILNY Z / PRODUCT COMPATIBLE WITH:

* za dopłatą / additional fees apply

pół-syfon ze spustem „Klik Klak"- PCV
semi-trap with „Klik Klak" trigger - PVC

Index: ZPC*

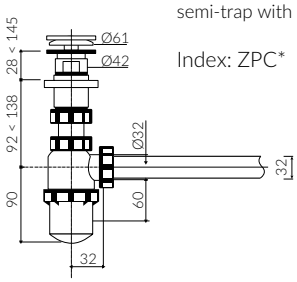

* za dopłatą / additional fees apply

pół-syfon ze spustem „Klik Klak"
- chromowy
semi-trap with „Klik Klak" trigger
- chrome

Index: ZCC*

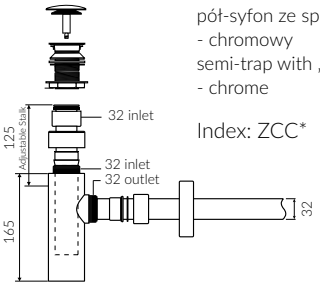

* za dopłatą / additional fees apply

pół-syfon ze spustem „Klik Klak"
- z czyszczeniem od góry
semi-trap with „Klik Klak" trigger
- cleaning from the top system
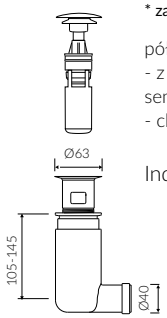
Index: Easy Clean*