KARTA TECHNICZNA
TECHNICAL DATA

marmorin
BATHROOM
COLLECTION

LOREN

UMYWALKA NABLATOWA
COUNTERTOP WASHBASIN

Index: **720 059 02x xx x**

DŁUGOŚĆ LENGTH	SZEROKOŚĆ WIDTH	WYSOKOŚĆ HEIGHT
596	358	150

- Zalecany sposób montażu / Recommended mounting method:
  - Nablatowa / Countertop
- Dostosowana do typu baterii / Suitable with kind of faucets:
  - Ścienna / Wall mounted
  - Nablatowa / Countertop
- Bez otworu na baterię / Without tap hole
- Bez przelewu / Without overflow
- Materiał i kolorystyka / Material and colour
  DUROCOAT® MATERIAL Połysk / Gloss :
  - Biały / White
  GELCOAT® MATERIAL Połysk / Gloss :
  - Czarny / Black
  GELCOAT® MAT MATERIAL Mat / Matt :
  - Biały / White
- Waga / Weight : 11,5 kg

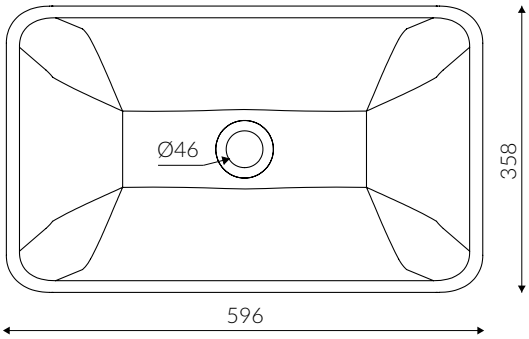

Wymiary podane z tolerancją /
Dimensions specified with tolerance:

do 700 mm (+2 -0)
od 701 do 1200 mm (+3 -0)

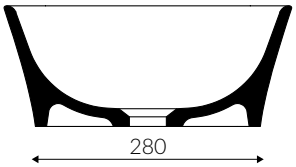

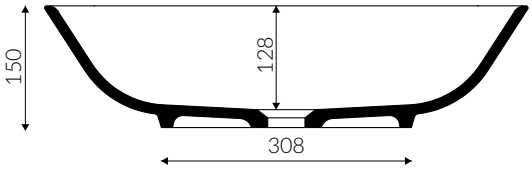

PRODUKT KOMPATYBILNY Z / PRODUCT COMPATIBLE WITH:

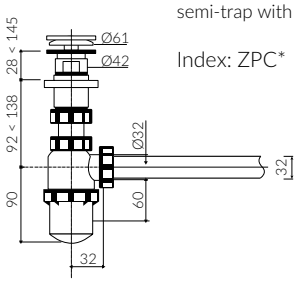

* za dopłatą / additional fees apply

pół-syfon ze spustem „Klik Klak"- PCV
semi-trap with „Klik Klak" trigger - PVC

Index: ZPC*

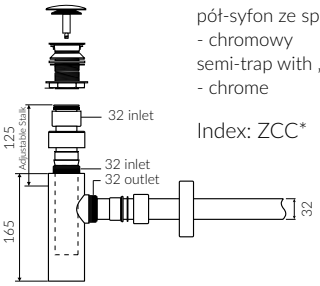

* za dopłatą / additional fees apply

pół-syfon ze spustem „Klik Klak"
- chromowy
semi-trap with „Klik Klak" trigger
- chrome

Index: ZCC*

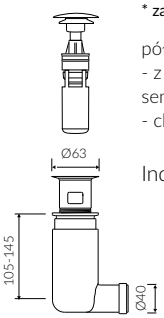

* za dopłatą / additional fees apply

pół-syfon ze spustem „Klik Klak"
- z czyszczeniem od góry
semi-trap with „Klik Klak" trigger
- cleaning from the top system

Index: Easy Clean*